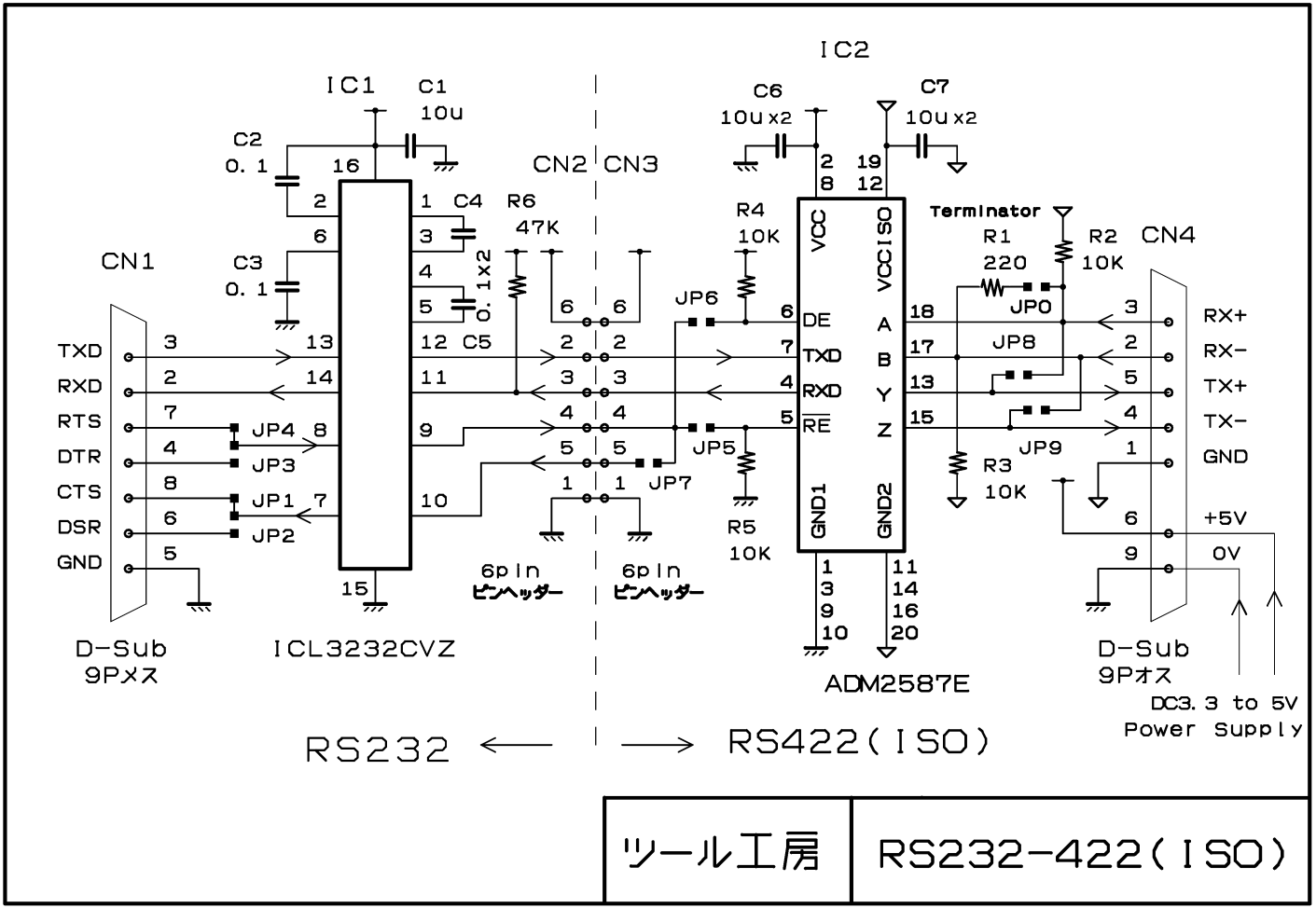

ツール工房	RS232-422(ISO)